Poptávka

HLINÍKOVÁ TRUBKA

Série INFINITY

90000 20X8
Hliníková trubka Ø20mm, 8x 4m

- Rychlá a snadná montáž
- Spolehlivý a bezpečný systém

POPIS PRODUKTU

SPECIFIKACE

Balení	8 ks
Materiál potrubí	Hliník
Provozní teplota max.	80 °C
Provozní teplota min.	-20 °C
Průměr potrubí	20
Tlakový rozsah max.	16 bar
Tlakový rozsah min.	-0,99 bar

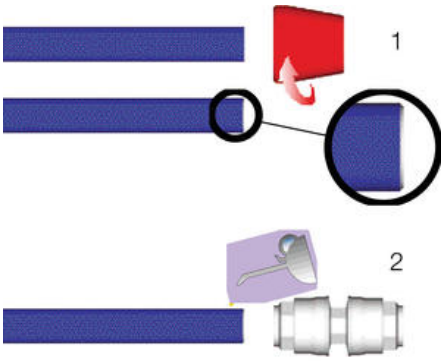

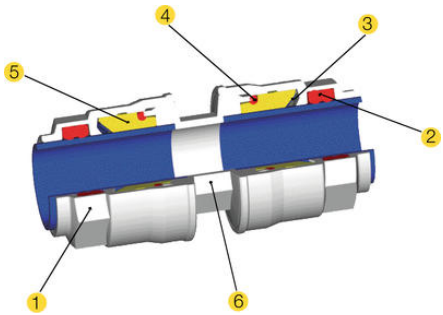

Nl/min	Nm3/h	25 m	50 m	100 m	150 m	200 m	300 m	400 m	500 m	1000 m	1500 m	2000 m
230	14	20	20	20	20	20	20	20	20	20	25	25
650	39	20	20	20	20	25	25	25	25	32	32	32
900	54	20	20	20	25	25	25	32	32	32	40	40
1200	72	20	20	25	25	25	32	32	32	40	40	40
1750	105	20	25	25	32	32	32	40	40	40	50	50
2000	120	25	25	32	32	32	40	40	40	50	50	50
2500	150	25	25	32	32	40	40	40	40	50	50	63
3000	180	25	32	32	40	40	40	50	50	50	63	63
3500	210	25	32	40	40	40	50	50	50	63	63	63
4500	270	32	32	40	40	50	50	50	50	63	63	63
6000	360	32	40	50	50	50	63	63	63	63	63*	63*
7000	420	40	40	50	50	50	63	63	63	63*	63*	63*
8500	510	40	40	50	63	63	63	63	63	63*	63*	63*
12000	720	40	50	63	63	63	63*	63*	63*	63*	63*	63*
15000	900	50	50	63	63	63	63*	63*	63*	63*	63*	63*
18000	1080	50	63	63	63*	63*	63*	63*	63*	63*	63*	63*
21000	1260	50	63	63	63*	63*	63*	63*	63*	63*	63*	63*
26000	1560	63	63	63*	63*	63*	63*	63*	63*	63*	63*	63*
31000	1860	63	63	63*	63*	63*	63*	63*	63*	63*	63*	63*

2m

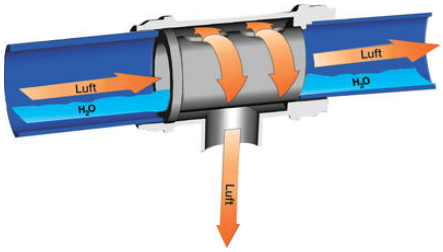
Luft
H_2O
Luft
H_2O
Luft